FICHA TÉCNICA

Nº MOR010/2016

TRANSFORMADORES DE INTENSIDADE

MORTS1006...

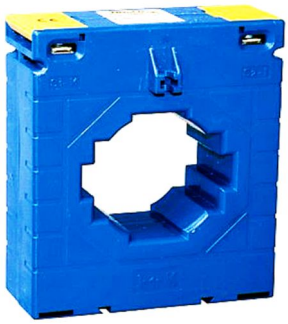

CÓDIGO DO ARTIGO	I_N PRIMÁRIO	DESEMPENHO EM POTÊNCIA (VA)				
	A	Classe 0,5	Classe 1	Ø máx	mm	Un
MORTS10060400X05	400	3,75	5,0			1
MORTS10060500X05	500	5,0	10			1
MORTS10060600X05	600	10	15			1
MORTS10060800X05	800	10	15			1
MORTS10061000X05	1000	10	20	30 mm	60x10	1
MORTS10061200X05	1200	10	20			1
MORTS10061500X05	1500	10	20			1
MORTS10061600X05	1600	10	20			1

CARACTERÍSTICAS TÉCNICAS e CONSTRUTIVAS
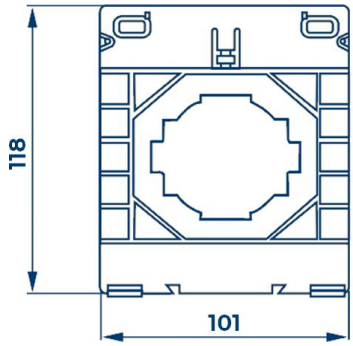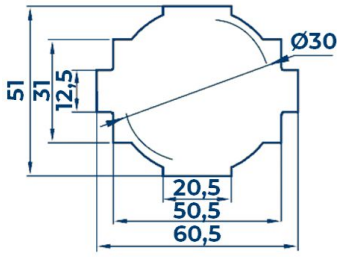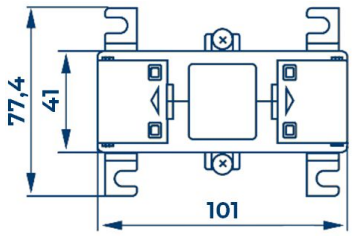
Designação genérica	TS-1006
Corrente nominal do primário (I1)	400A · 500A · 600A · 800A · 1000A · 1200A · 1500A · 1600A
Corrente nominal do secundário (I2)	5A
Máxima tensão operativa (Umax)	720V
Tensão de ensaio de isolamento	3KV durante 1 minuto
Classe de isolamento	B
Factor de segurança	< 5
Frequência estipulada (Fe)	50/60Hz
Corrente térmica de curta duração (Ith)	60x I1 durante 1s
Corrente dinâmica admissível (Idyn)	2,5x Ith
Sobrecarga contínua admissível	1,2x I1
Desempenho em potência *(classes de precisão de medida)*	Cl. 0,5 ⇢ 3,75VA - 5,0VA - 10VA Cl. 1 ⇢ 5,0VA - 10VA - 15VA - 20VA
Resistência à ignição e propagação de chama	Policarbonato autoextinguível UL94 V2
Marcação dos terminais	Primário: P1 e P2 (K e L) Secundário: S1 e S2 (K e L)
Normas de referência	IEC/EN 06044-1 ; VDE 0414-44-1 ; DIN 57414